TM 62 - SYSTÈMES DE FENÊTRES ET PORTES AVEC ISOLATION THERMIQUE

TM 62 - PARAMÈTRES DU SYSTÈME

TM 62 est un système de profils en aluminium à 3 chambres qui sert à construire des structures de fenêtres et portes modernes se caractérisant par leur isolation thermique.

Le système répond aux hautes exigences imposées aux bâtiments d'utilité publique à l'intensité importante de circulations (écoles, offices, hôpitaux, banques) et des immeubles d'habitation. Il permet de construire les structures aux grandes dimensions grâce à l'usage de profils renforcés. Une grande diversité des profils spécialisés permet de produire de façon économique des fenêtres de taille appropriée et l'assemblage des fenêtres de différents types.

Photographie: Clinique Budzik, Varsovie
Projet: Zespół projektantów pod kierunkiem Jacka Bolechowskiego i Wojciecha Kielskiego
Fabricant des éléments en aluminium: APS System Sp. J., Częstochowa

AVANTAGES DU SYSTÈME

- possibilité d'exécution de structure de fenêtres, de portes et de vitrines se caractérisant par une résistance accrue aux cambriolages,
- possibilité de construction des ensembles de structure sous différents angles,
- possibilité de pliage des profils,
- possibilité d'utilisation de remplissage de type divers,
- possibilité d'assemblage avec d'autres systèmes Yawal.

PORTE À SEUIL

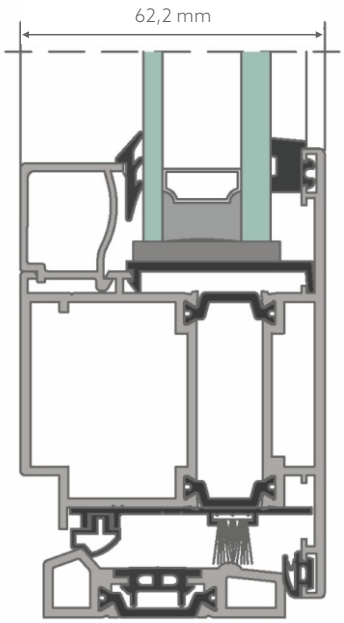

OUVERTURE DE LA FENÊTRE VERS L'INTÉRIEUR

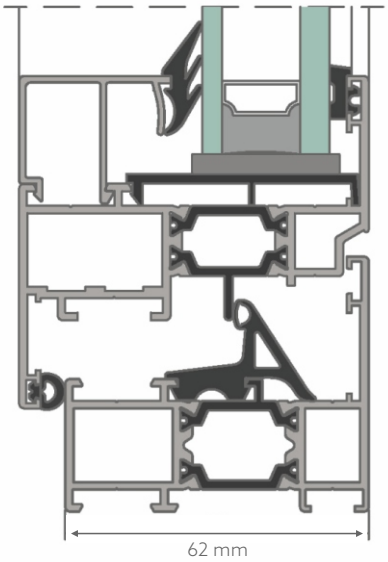

PARAMÈTRES TECHNIQUES - TM 62		
	TM 62 2.1 fenêtres	TM 62 2.1 portes
Perméabilité à l'air	classe do 4 conf. à PN-EN 12207	classe do 2 conf. à PN-EN 12207
Étanchéité à l'eau	classe E1050 conf. à PN-EN 12208	classe 3A conf. à PN-EN 12208
Coefficient de transfert thermique	2,02÷2,51 W/(m^{2}K) conf. à PN-EN ISO 10077-2	2,2÷2,65 W/(m^{2}K) conf. à PN-EN ISO 10077-2
Isolation acoustique	R_w= 32÷42 dB conf. à PN-EN ISO 20140-3	R_w= 35÷44 dB conf. à PN-EN ISO 20140-3
Résistance au cambriolage	RC2, RC3, RC4	RC2, RC3

PARAMÈTRES DU SYSTÈME			
		STANDARD	BATTANT ROTATIF
Profondeur de construction de la porte	profil de dormant	62 mm	-
	profil de battant	62 mm	-
Profondeur de construction de la fenêtre	profil de dormant	62 mm	62 mm
	profil de battant	71,4 mm	71,4 mm
Épaisseur de vitre pour la fenêtre	profil de dormant	6÷45 mm	4÷48 mm
	profil de battant	14÷54 mm	-